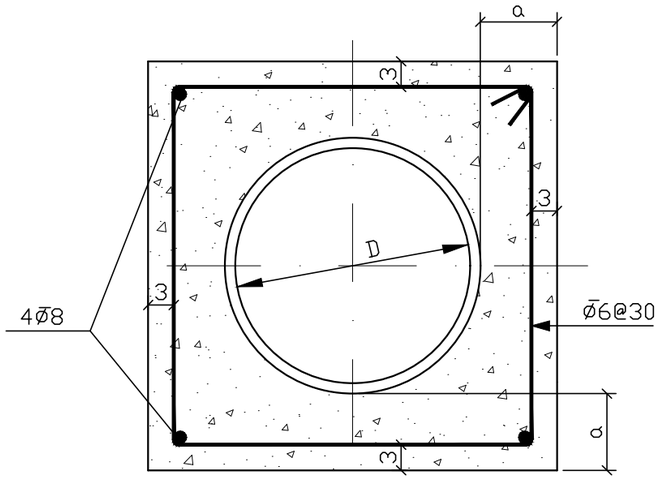

הערות :

1. D – קוטר צינור
2. המידה "a" תהיה עבור צנורות בקטרים עד ø160 – 15 ס"מ
   עבור צנורות בקטרים ø200–ø350 – 20 ס"מ
   עבור צינורות בקטרים גדולים מ– ø350 – 25 ס"מ
3. בטון יהיה ב–30
4. כלל החומרים והאביזרים שיסופקו על ידי הקבלן
   יהיו בהתאם לאיפיון המפורט במפרט הנלווה.

ח.ג.מ מהנדסים יועצים ומתכננים (1980) בע"מ
הנדסה אזרחית, מים וסביבה
רח' גיבורי ישראל 7, בית אדר (ק. א') א.ת. חדש פולג, נתניה 4250407
סניף דרום: ת.ד. 282 מדרשת בן–גוריון 8499000
Tel. +972-73-7903900 | hgm@hgm-eng.co.il
Fax. +972-9-8649805 | www.hgm-eng.co.il

נושא :				מס' תכנית:
עטיפת בטון לצינור				4–10
קנ"מ :	שרטט :	אשר :	תאריך :	
ללא	אילנה	ש.בדולח	03.04.19	